vestfrost

UA

ВИТЯЖКА КУХОННА ПОВНОВБУДОВАНА

Інструкція з експлуатації

HFB603BGSG

Шановний користувачу,

Якщо Ви будете дотримуватися рекомендацій, викладених у цій інструкції з експлуатації, наш прилад забезпечить Вам постійну високу продуктивність і залишиться ефективним протягом багатьох років.

Специфікація та технічні параметри продукту

Модель	HFB603BGSG
Номінальна напруга	230 В
Номінальна частота струму	50 Гц
Потужність освітлення	1x8 Вт
Потужність двигуна	230 Вт
Загальна потужність	238 Вт
Двигун	1
Діаметр вихідного отвору	150 мм
Розмір, мм	600 x 288 x 384

РЕКОМЕНДАЦІЇ ТА ПРОПОЗИЦІЇ

ВСТАНОВЛЕННЯ

* Виробник не несе відповідальності за будь-які пошкодження, спричинені неправильним або неналежним встановленням.

* Перед встановленням та використанням цієї витяжки уважно прочитайте цю інструкцію з експлуатації. Зберігайте цю інструкцію в безпечному місці для подальшого використання.

* Роботи зі встановлення та обслуговування може виконувати лише кваліфікований і навчений сервісний технік.

* Переконайтеся, що напруга в електромережі відповідає напрузі, зазначеній на табличці з технічними даними, закріпленій всередині витяжки.

* Якщо витяжка використовується разом з неелектричними приладами (наприклад, газовими), необхідно забезпечити достатній рівень вентиляції в приміщенні, щоб запобігти зворотному потоку відпрацьованих газів. Кухня повинна мати отвір безпосередньо на відкритому повітрі, щоб гарантувати надходження чистого повітря.

* Мінімальна відстань від витяжки до газової варильної поверхні становить 750 мм, а до електричної - 650 мм. Якщо в інструкції з монтажу газової варильної поверхні вказана більша відстань, її слід врахувати.

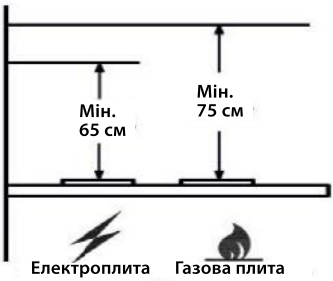

УВАГА: Для встановлення або переміщення цього приладу потрібні дві або більше особи. Невиконання цієї вимоги може призвести до фізичних травм.

ВИКОРИСТАННЯ

* Ця витяжка призначена лише для побутового використання для видалення кухонних випарів.

* Ніколи не використовуйте витяжку не за призначенням.

* Ніколи не залишайте відкритий вогонь під витяжкою, коли вона працює.

* Відрегулюйте інтенсивність полум'я так, щоб воно було спрямоване лише на дно каструлі; переконайтеся, що воно не охоплює боки каструлі.

* Під час використання фритюрниці необхідно постійно контролювати її роботу: перегріта олія може спалахнути.

* Витяжка не повинна використовуватися дітьми або особами, не проінструктованими щодо її правильного використання.

ТЕХНІЧНЕ ОБСЛУГОВУВАННЯ

* Правильне обслуговування витяжки забезпечить її належну роботу.

* Перед проведенням будь-яких робіт з обслуговування обов’язково від’єднайте витяжку від електромережі.

* Очищуйте та/або замінюйте алюмінієві жирові фільтри та вугільні фільтри* згідно з вказаним терміном служби.

* Очищуйте витяжку вологою ганчіркою з використанням нейтрального

***опція, вугільний фільтр купується окремо**

рідкого мийного засобу.

* УТИЛІЗАЦІЯ: Не викидайте цей виріб разом із несортованими побутовими відходами. Необхідно збирати такі відходи окремо для спеціальної переробки.

УВАГА!

За певних обставин електроприлади можуть становити небезпеку.

* Не перевіряйте стан фільтрів під час роботи витяжки.

* Не торкайтеся лампочок одразу після використання пристрою.

* Не від’єднуйте пристрій від мережі мокрими руками.

* Щоб зменшити ризик пожежі або ураження електричним струмом, не підключайте витяжку до твердотільних регуляторів потужності.

* Уникайте відкритого вогню, оскільки це може пошкодити фільтри та спричинити пожежу.

* Постійно контролюйте процес смаження їжі, щоб уникнути небезпеки загоряння перегрітої олії.

* Перед будь-якими роботами з технічного обслуговування або ремонту обов’язково від’єднуйте електричну вилку від розетки.

* Діти не усвідомлюють ризиків, пов'язаних з електроприладами. Тому використовуйте або зберігайте прилад тільки під наглядом дорослих і в недоступному для дітей місці.

* ЩОБ ЗМЕНШИТИ РИЗИК ПОЖЕЖІ, ЕЛЕКТРИЧНОГО УДАРУ АБО ТРАВМУВАННЯ, ДОТРИМУЙТЕСЬ НАСТУПНОГО:

a) Монтажні роботи та електромонтаж мають виконуватись кваліфікованими спеціалістами відповідно до чинних будівельних і пожежних норм.

b) Необхідна достатня кількість повітря для правильного згоряння і виведення газів через димохід, щоб запобігти зворотній тязі.

c) Під час різання або свердління стіни чи стелі не пошкодьте електричну проводку та інші приховані комунікації.

d) Витяжки з повітропроводом завжди повинні бути виведені назовні.

* Не використовуйте цей прилад на відкритому повітрі.

* Цей прилад не призначений для використання особами (включаючи

дітей) з обмеженими фізичними, сенсорними або розумовими здібностями, а також особами з недостатнім досвідом і знаннями, якщо вони не перебувають під наглядом або не отримали інструктаж щодо використання приладу від особи, відповідальної за їхню безпеку. Діти повинні перебувати під наглядом, щоб переконатися, що вони не граються з приладом.

* Під час роботи витяжки одночасно з газовими або іншими приладами, що працюють на паливі, необхідно забезпечити достатню вентиляцію приміщення.

* Якщо очищення не виконується відповідно до інструкцій, існує ризик виникнення пожежі.

* Витяжне повітря не повинно відводитись у димохід, призначений для виведення продуктів згоряння від газових або інших паливних приладів.

ХАРАКТЕРИСТИКИ

РОЗМІРИ

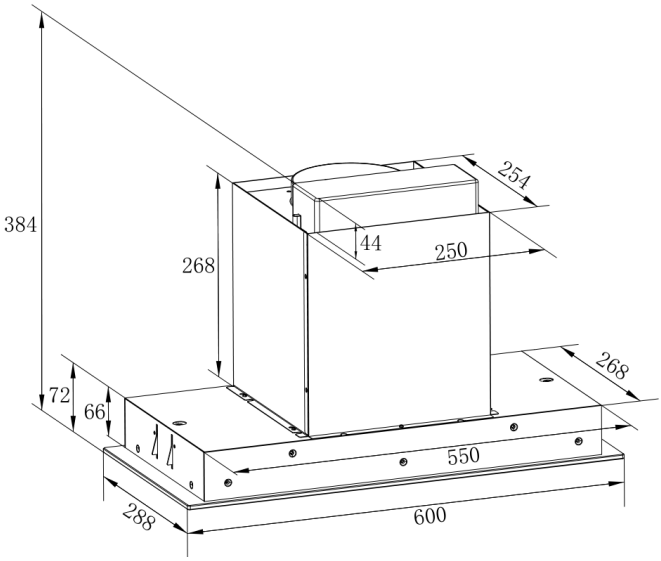

РОБОТА ЕЛЕМЕНТІВ КЕРУВАННЯ

Витяжка керується за допомогою сенсорної панелі з функцією жестів, розташованої на ближчому до користувача краї витяжки. Зліва направо елементи розміщені у такій послідовності: датчик жестів для керування швидкістю, мінус - для зменшення швидкості мотора, плюс - для збільшення швидкості мотора, таймер, датчик жестів для керування лампою, LCD-дисплей, лампа, вимикач жестів, датчик жестів для керування швидкістю.

1. Після підключення живлення всі індикатори (білого кольору) загоряються на 1 секунду, а потім згасають. У нижньому правому куті дисплея з’явиться крапка — це означає, що витяжка знаходиться в режимі очікування. Функція жестів активна в режимі очікування, її можна вимкнути, натиснувши один раз на іконку жестів

Коли витяжка знаходиться в режимі очікування, торкніться піктограми «+», щоб ввести швидкість 1, на дисплеї з'явиться «1», якщо торкнетесь піктограми «-», двигун не буде працювати, на дисплеї з'явиться «0».

2. Освітлення: торкніться піктограми лампи щоб увімкнути або вимкнути лампу.

3. Швидкість двигуна: натисканням значка «+» або «-» можна збільшити або зменшити швидкість обертання двигуна від 0/1/2/3 або 3/2/1/0.

Коли витяжка перебуває в режимі очікування, на дисплеї відображається «0».

4. Функція жестів:

1) Покладіть долоню над датчиком жесту швидкості двигуна, помахайте зліва направо, від першого датчика жесту до останнього, ви можете збільшити швидкість двигуна від 0 до 3, на дисплеї

послідовно відображатиметься 0/1/2/3. Змахуючи в протилежному напрямку, спереду справа наліво, ви можете зменшити швидкість двигуна від 3 до 0, на дисплеї послідовно відображатиметься 3/2/1/0.

2) Покладіть долоню над датчиком жестів лампи, всередньому відстань між долонею і датчиком має бути в межах 100 мм, і зробіть паузу на 1,5 секунди, після чого лампа увімкнеться, і в цей момент ви можете прибрати долоню. Якщо вам потрібно вимкнути лампу, знову піднесіть долоню до датчика лампи і зробіть паузу на 1,5 секунди.

5.Таймер : торкніться значка таймера під час роботи двигуна, функція таймера буде активована, індикатор таймера почне блимати, почнеться зворотний відлік 15-хвилинного таймера. Через 15 хвилин витяжка автоматично вимкнеться.

Жирові фільтри

Жирові фільтри слід чистити часто. Використовуйте теплий миючий розчин. Жирові фільтри можна мити в посудомийній машині.

Інструкції зі зняття та встановлення див. у розділі «ВСТАНОВЛЕННЯ ФІЛЬТРІВ».

Вугільний фільтр*

Вугільний фільтр слід замінювати кожні 6 місяців. Інструкції зі зняття та встановлення див. у розділі «ВСТАНОВЛЕННЯ ФІЛЬТРІВ».

*опція, вугільний фільтр купується окремо

ВСТАНОВЛЕННЯ ВЕНТИЛЯЦІЙНОГО КАНАЛУ

(ТІЛЬКИ ДЛЯ ВИТЯЖОК З ВІДВОДОМ ПОВІТРЯ)

Застереження: Щоб зменшити ризик пожежі, краще використовувати металеві повітропроводи.

1. Вирішіть, де буде проходити повітропровід між витяжкою та зовнішнім середовищем.

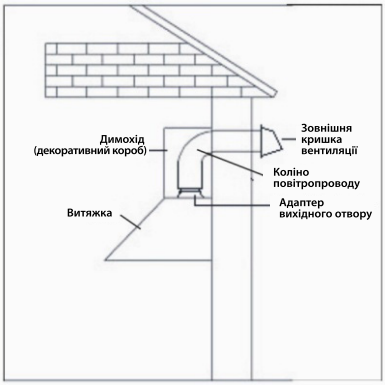

2. Прямий, короткий повітропровід дозволить витяжці працювати найбільш ефективно.
3. Довгі вентиляційні канали, вигини та переходи знижують ефективність витяжки. Використовуйте їх якомога менше. Для забезпечення кращої роботи при довгих повітропроводах може знадобитися використання повітропроводу більшого діаметра.
4. Повітря не повинно відводитися в димохід, який використовується для відведення диму від приладів, що працюють на газі або іншому паливі. Необхідно дотримуватися вимог щодо відводу повітря.
5. Встановіть настінну вентиляційну решітку. Під'єднайте круглий металевий повітропровід до решітки та прокладайте його у напрямку до місця встановлення витяжки. Для герметизації стиків між секціями повітропроводу використовуйте монтажну стрічку.

ВСТАНОВЛЕННЯ ЕЛЕКТРОЖИВЛЕННЯ

* Електромонтаж повинен виконуватись кваліфікованим спеціалістом відповідно до чинних норм і стандартів. Ця витяжка повинна бути належним чином заземлена. **Перед підключенням обов'язково вимкніть електроживлення на щитку живлення**.

* Якщо шнур живлення пошкоджений, його повинен замінити виробник, авторизований сервісний центр або кваліфікована особа, щоб уникнути небезпеки.

ВСТАНОВЛЕННЯ ВИТЯЖКИ

Примітка 1: У витяжках із нержавіючої сталі перед остаточним монтажем обережно зніміть захисну плівку з усіх зовнішніх поверхонь витяжки та димоходу.

Примітка 2: Для встановлення витяжки потрібні щонайменше двоє людей.

Під час встановлення витяжки дотримуйтеся вказаних мінімальних безпечних відстаней.

Будь ласка, уважно прочитайте наступні інструкції перед монтажем:

1. За допомогою хрестової викрутки закрутіть гвинти кріплень (зліва і

справа) проти годинникової стрілки, щоб втягнути тримачі до середини корпусу.

2. Панель шафи повинна мати товщину 20 мм, розмір вирізу: 557×275мм.

3. Потім закрутіть гвинти за годинниковою стрілкою, щоб розсунути лівий і правий тримачі назовні та одночасно притиснути їх до панелі, поки скло витяжки щільно не приляже до панелі.

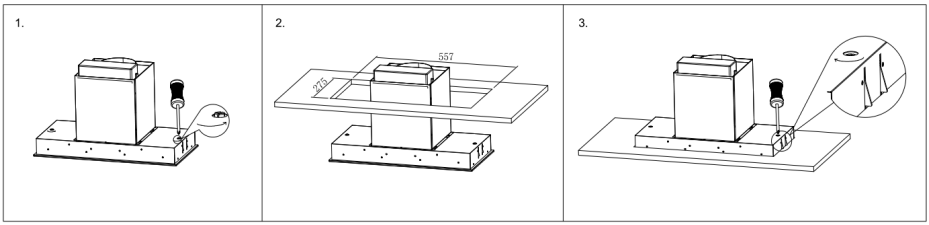

ВСТАНОВЛЕННЯ ФІЛЬТРІВ

1. Щоб зняти жировий фільтр, натисніть на металевий фіксатор. Це звільнить фільтр. Нахиліть його вниз і зніміть.
2. Щоб встановити фільтр, вставте алюмінієвий фільтр у відповідні пази в корпусі витяжки. Натисніть на пластиковий фіксатор, вставте фільтр на місце і закрийте до клацання.

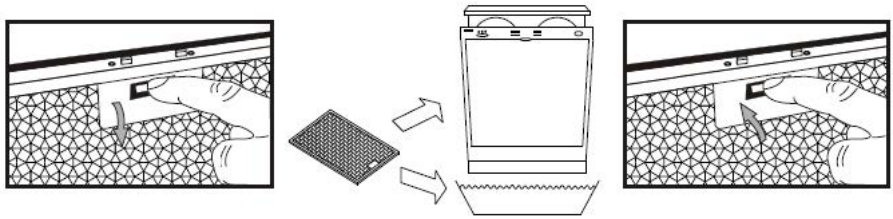

Сервісні центри та гаряча лінія

Актуальний перелік сервісних центрів Ви можете знайти на сайті www.vestfrost.ua
або уточнити за телефоном гарячої лінії **0 800 21-33-53**
При зверненні до уповноважених сервісних центрів, вкажіть, будь ласка, **модель Вашого приладу.**

Зверніть увагу, збереження касового чека,
є обов'язковою умовою для гарантійного обслуговування
(Більше інформації на сайті www.vestfrost.ua)

vestfrost

ПРИМІТКА

Виробник залишає за собою право змінювати без попереднього повідомлення дизайн, конструкцію, технічні характеристики та комплектацію, які не впливають на показники безпеки та роботу приладу.
Всі наведені зображення та схеми в посібнику користувача (інструкції) лише для візуального ознайомлення та можуть відрізнятись від фактичного приладу. Цей виріб призначений лише для домашнього використання